НАСОС РУЧНОЙ КРЫЛЬЧАТЫЙ ТИПА РК-2.

Назначение изделия

Насос ручной РК-2 предназначен для перекачивания пресной и мроской воды, нефтепродуктов и других жидкостей сходных с водой по физическим свойствам и химической активности с температурой до 50°С и кинематической вязкостью до 0,2*10-4 м^2/с (до 3,0°Ву).

Насос приводится в действие с приложением мускульной силы человека, может использоваться в промышленности, сельском хозяйстве, быту.

Условные обозначения

Например: РК - 2, где:

РК - тип насоса (ручной крыльчатый);

2 – типоразмер насоса.

2,5 - номинальная подача, м^3/ч;

2 - напор, м;

Конструкция

Внутри чугунного корпуса размещены рабочие органы насоса: крыльчатка, совершающая возвратно-поступательные движения и две пары клапанов (впускные и выпускные). При движении крыльчатки происходит перемещение перекачиваемой жидкости из всасывающей полости в нагнетательную. Система клапанов препятствует перетоку жидкости в обратном направлении.

Copyright 2002© Livgidromash

Наш адрес:
ОАО «Ливгидромаш»,
г. Ливны, Орловской обл., ул. Мира, 231;
Тел.: (08677) 3-17-58;
E-mail: gidromash@liv.orel.ru

Сводная таблица технических характеристик насоса типа РК-2.

Параметр	Обозначение	Значение	Ед. измерения
Номинальная подача за один двойной ход крыльчатки	Q	0,4	литр
Номинальный напор	H	20,00	м
Предельное давление насоса	P	0,3 (3,0)	МПа (кгс/см^2)
Усилие на рукоятке при давлении насоса 0,2 МПа (2 кгс/см^2) на плече 360 мм, не более		50 (5)	Н (кгс)
Допустимая вакууметрическая высота всасывания	h_a	7,00	м
Условный проход подсоединяемого трубопровода	Ду	25	мм
Масса насоса	m	8,5	кг

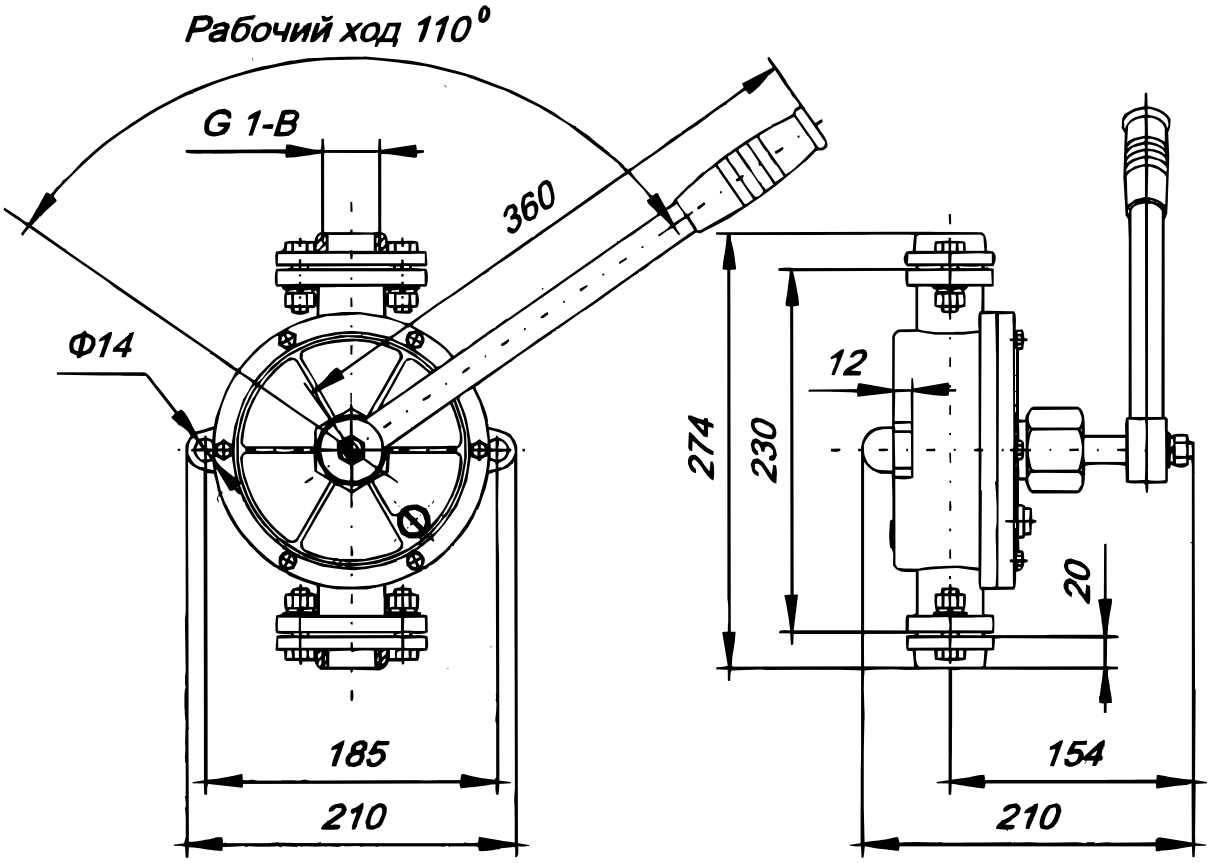

Copyright 2002© Livgidromash

Наш адрес:
ОАО «Ливгидромаш»,
г. Ливны, Орловской обл., ул. Мира, 231;
Тел.: (08677) 3-17-58;
E-mail: gidromash@liv.orel.ru